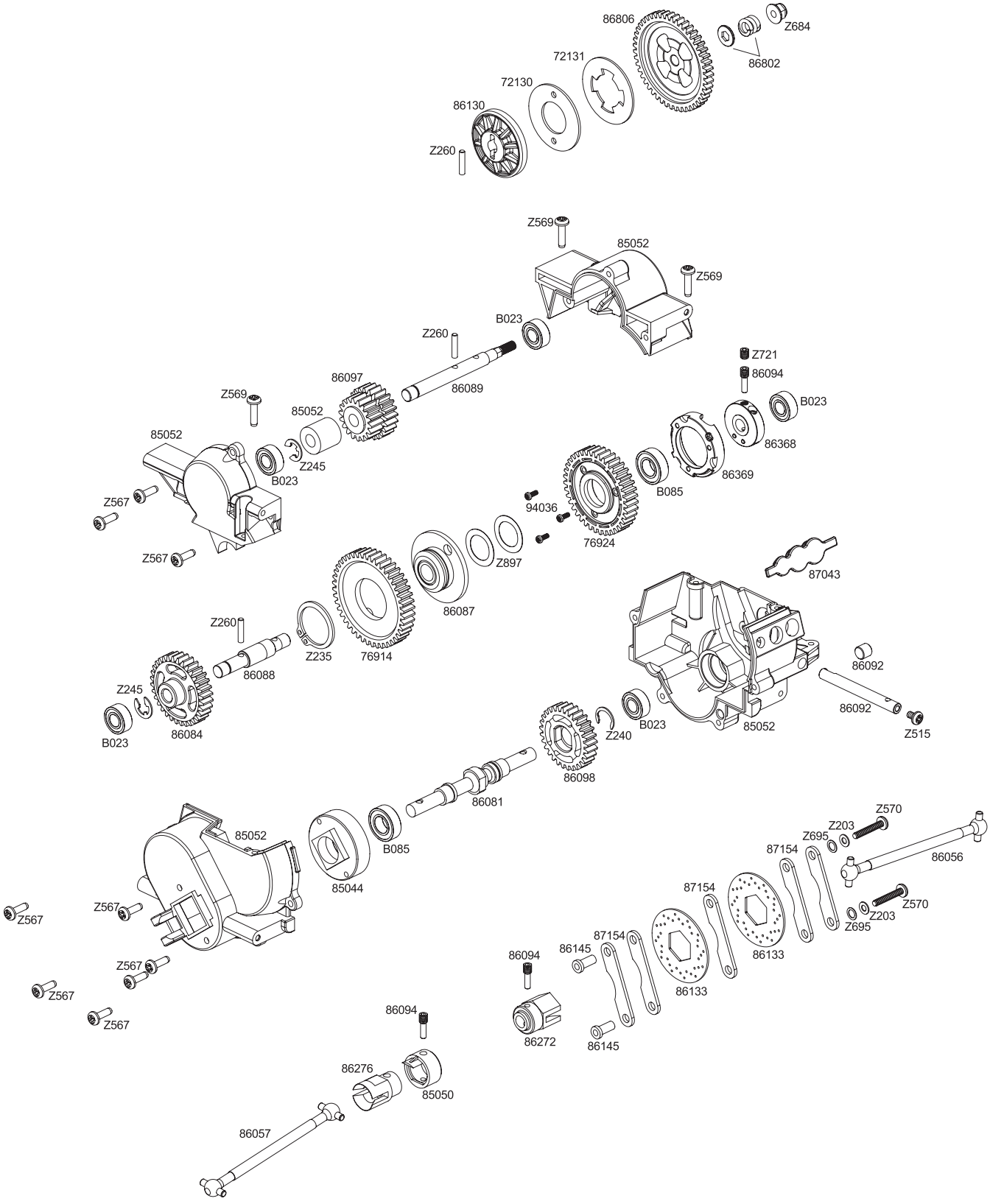
86806
Z684
86802
72131
72130
86130
Z260
Z569
85052
Z569
B023
Z260
86089
Z721
86094
B023
86368
86097
Z569
85052
85052
Z245
B023
86369
B085
Z567
94036
76924
Z567
Z897
87043
86087
Z260
Z235
76914
86088
86092
Z245
86084
B023
Z240
B023
85052
86092
Z515
86098
86081
Z570
Z203
Z695
87154
86056
85052
B085
85044
87154
Z567
Z567
Z570
Z203
Z695
86133
Z567
87154
86145
86094
Z567
86133
Z567
86094
86272
86145
Z567
86276
85050
86057

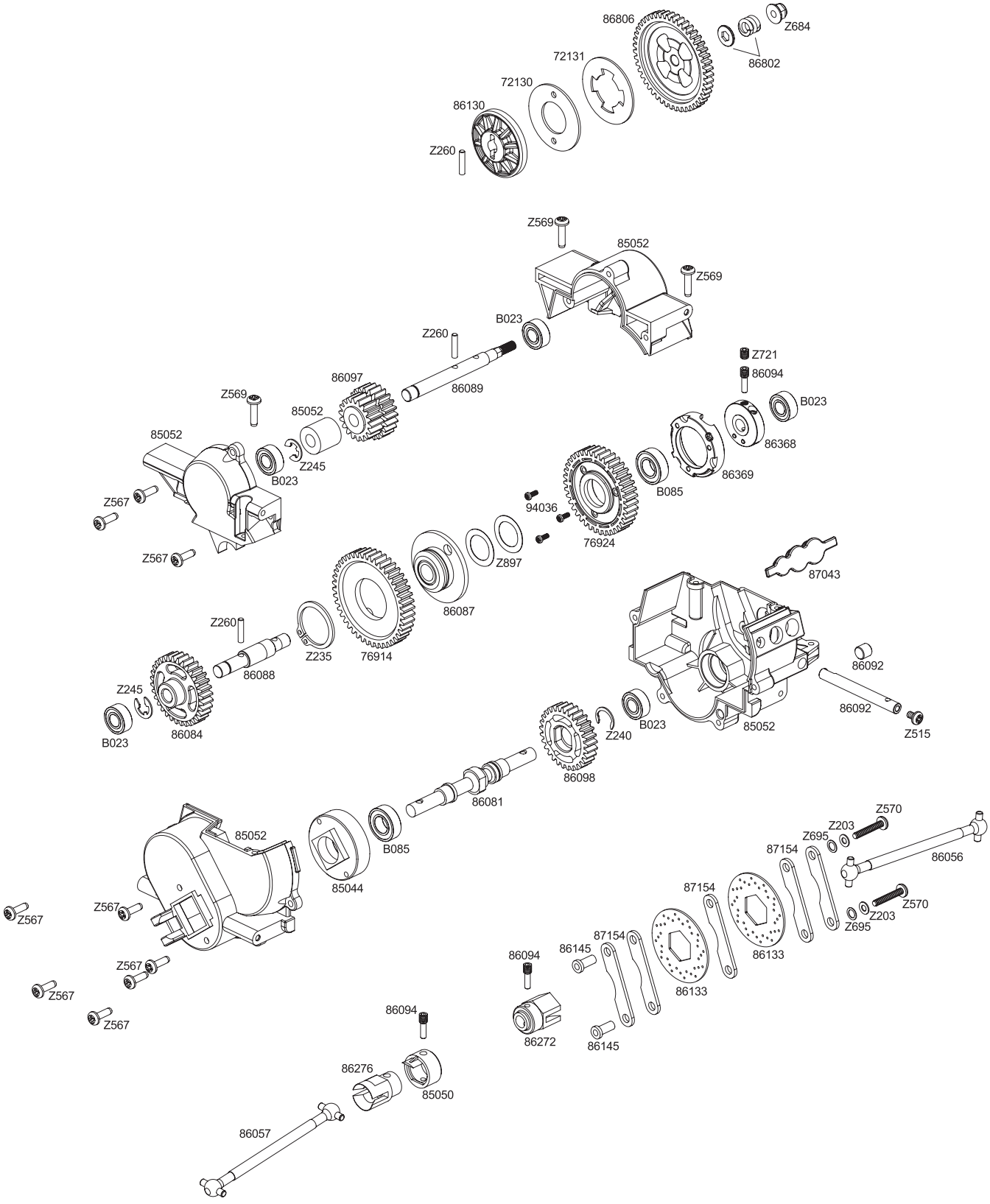
86806
Z684
86802
72131
72130
86130
Z260
Z569
85052
Z569
B023
Z260
86089
Z721
86094
B023
86368
86097
Z569
85052
85052
Z245
B023
86369
B085
Z567
94036
76924
Z567
Z897
87043
86087
Z260
Z235
76914
86088
86092
Z245
86084
B023
Z240
B023
85052
86092
Z515
86098
86081
Z570
Z203
Z695
87154
86056
85052
B085
85044
87154
Z567
Z567
Z570
Z203
Z695
86133
Z567
87154
86145
86094
Z567
86133
Z567
86094
86272
86145
Z567
86276
85050
86057

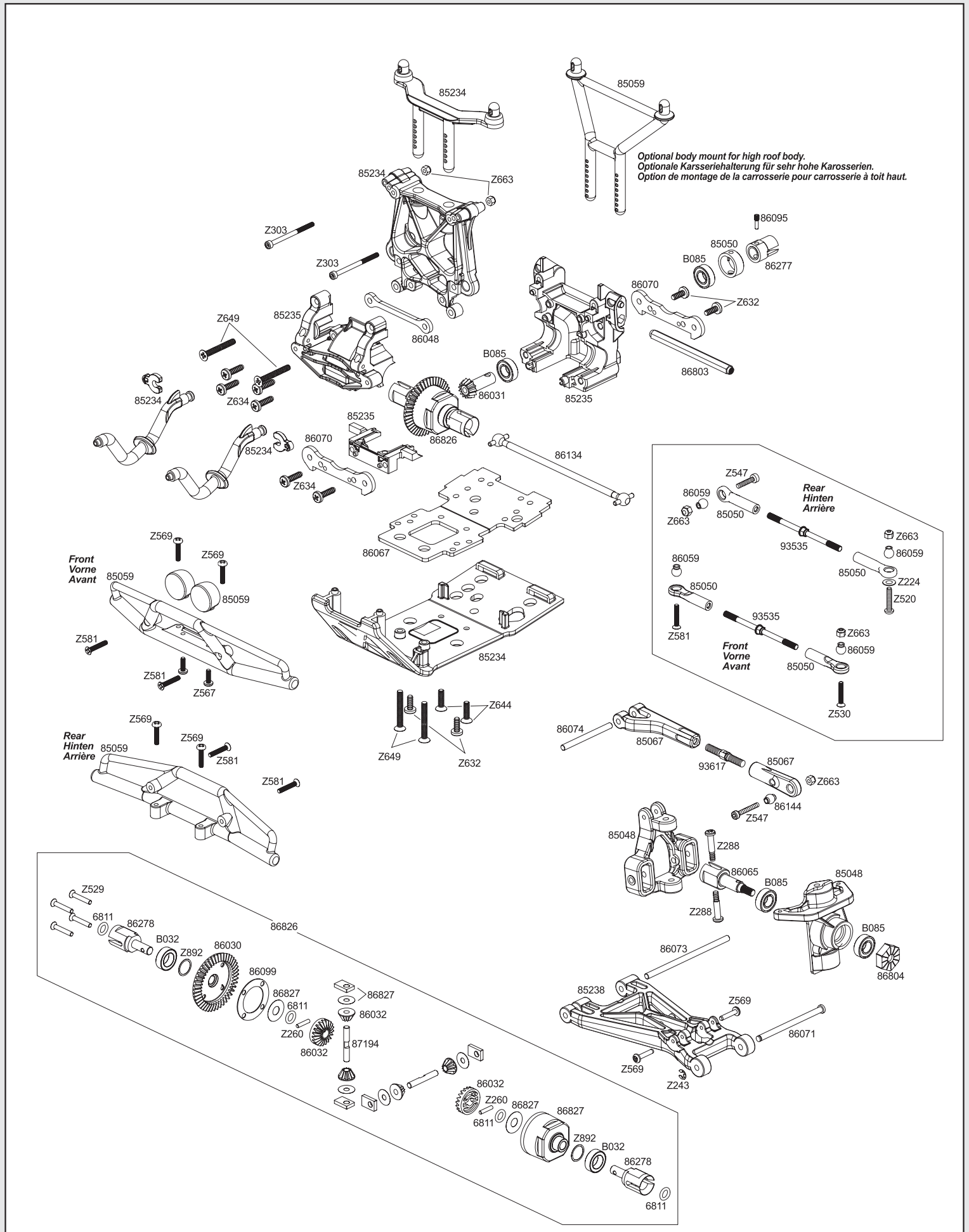
85234
85059
Optional body mount for high roof body.
Optionale Karsseriehalterung für sehr hohe Karosserien.
Option de montage de la carrosserie pour carrosserie à toit haut.
85234
Z663
Z303
Z303
86095
85050
B085
86277
86070
Z632
Z649
85235
86048
B085
86803
85235
Z634
86031
85234
85235
86826
86070
85234
86134
Z634
Z547
86059
Rear
Hinten
Arrière
85050
Z663
93535
Z663
86059
86067
86059
85050
Z224
Z520
Front
Vorne
Avant
Z569
Z569
85059
85059
85050
93535
Z581
Z581
Z663
Front
Vorne
Avant
86059
85234
Z581
Z567
85050
Z530
Z644
Z569
Rear
Hinten
Arrière
85059
Z569
Z581
Z649
Z632
86074
85067
93617
85067
Z581
Z663
86144
Z547
85048
Z288
86065
B085
85048
Z529
6811
86278
Z288
86826
B032
Z892
86030
B085
86073
86099
86827
86827
6811
86032
85238
Z569
86804
Z260
86032
87194
86071
Z569
Z243
86032
Z260
86827
6811
86827
Z892
B032
86278
6811
SAVAGE XS

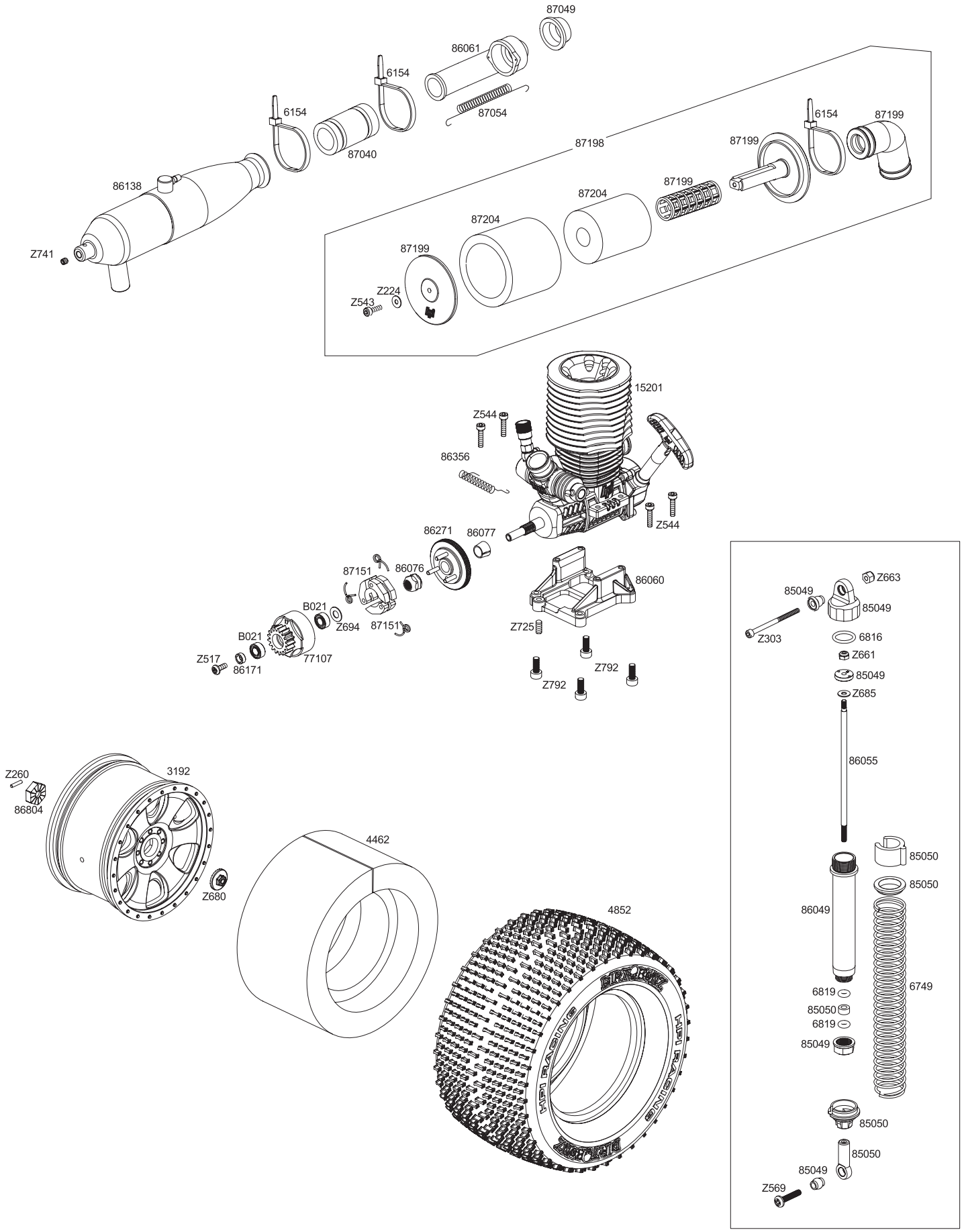
87049
86061
6154
87054
6154
87040
87198
6154
87199
87199
86138
87199
87204
87204
87199
Z741
Z224
Z543
15201
Z544
86356
Z544
86271
86077
87151
86076
86060
B021
Z694
87151
Z725
B021
77107
Z517
86171
Z792
Z792
Z663
85049
85049
Z303
6816
Z661
85049
Z685
86055
85050
85050
86049
6749
6819
85050
6819
85049
85050
85050
85049
Z569
Z260
3192
86804
Z680
4462
4852