5-1 Chassis Assembly Montage du châssis
Chassis Montage シャーシ展開図

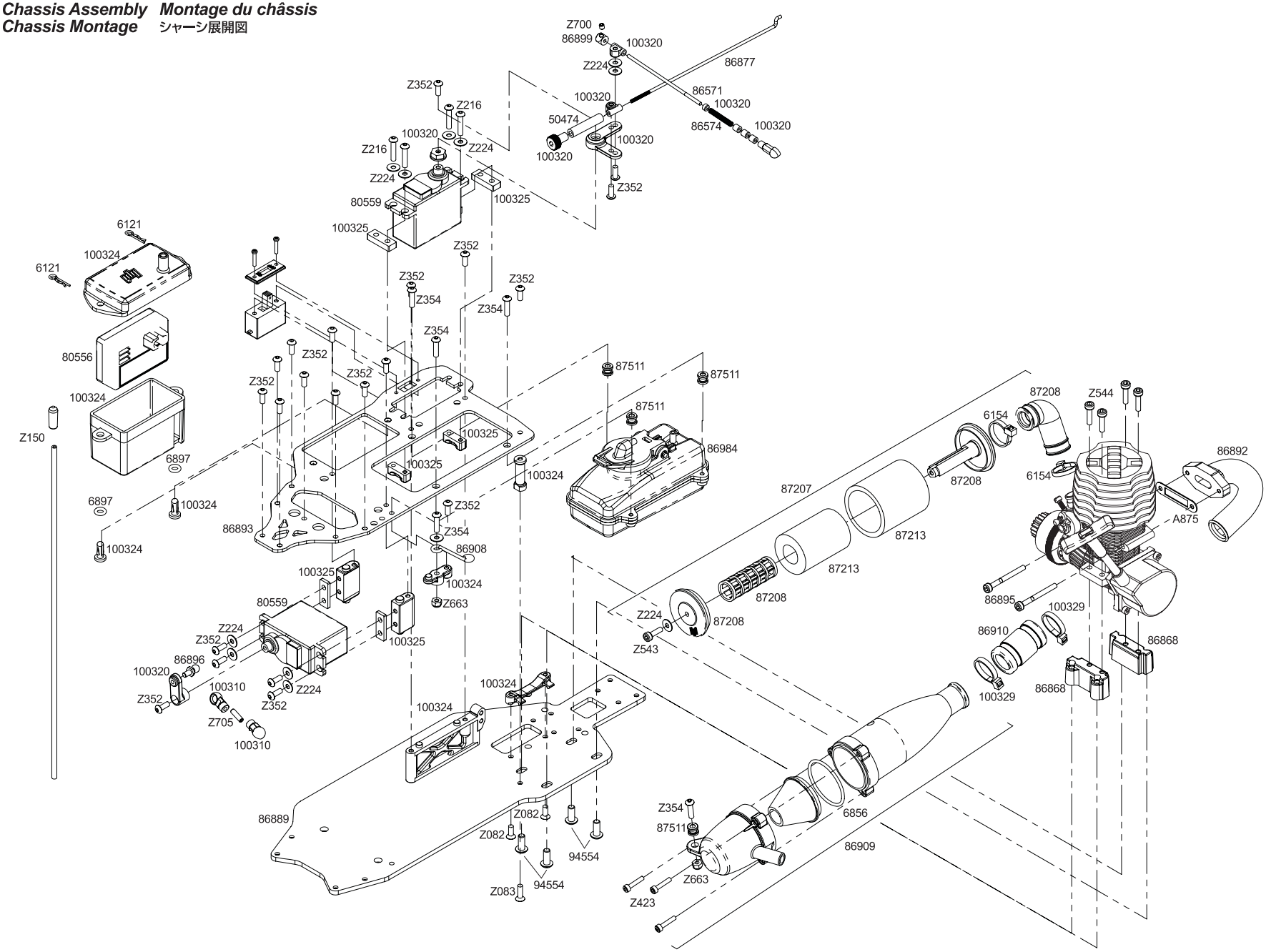

5-2 Front Assembly / Montage avant / Montage der Front / フロント周り展開図

FIRESTORM 10T

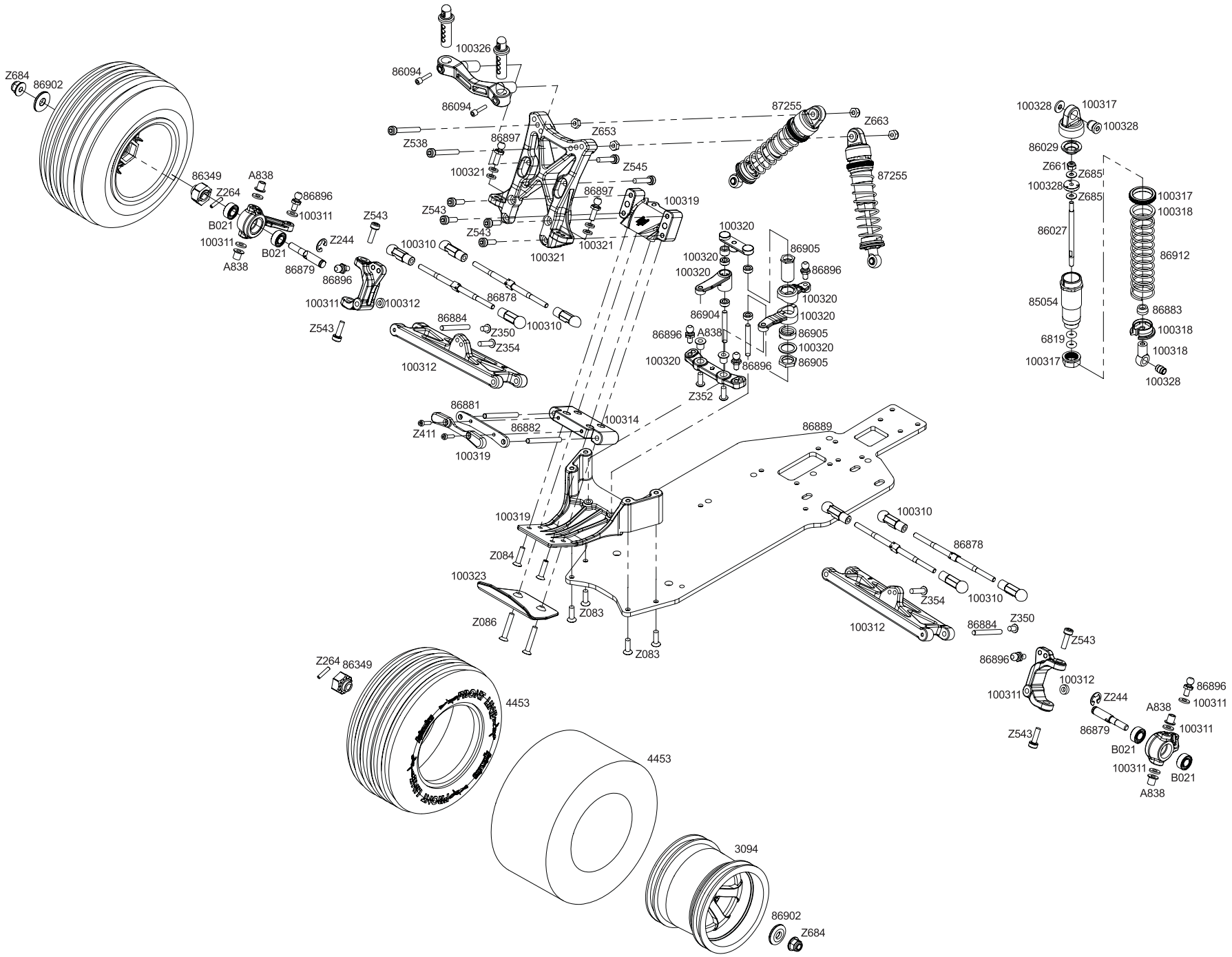

Rear Assembly / Montage arrière / Montage des Hecks / リア周辺展開図

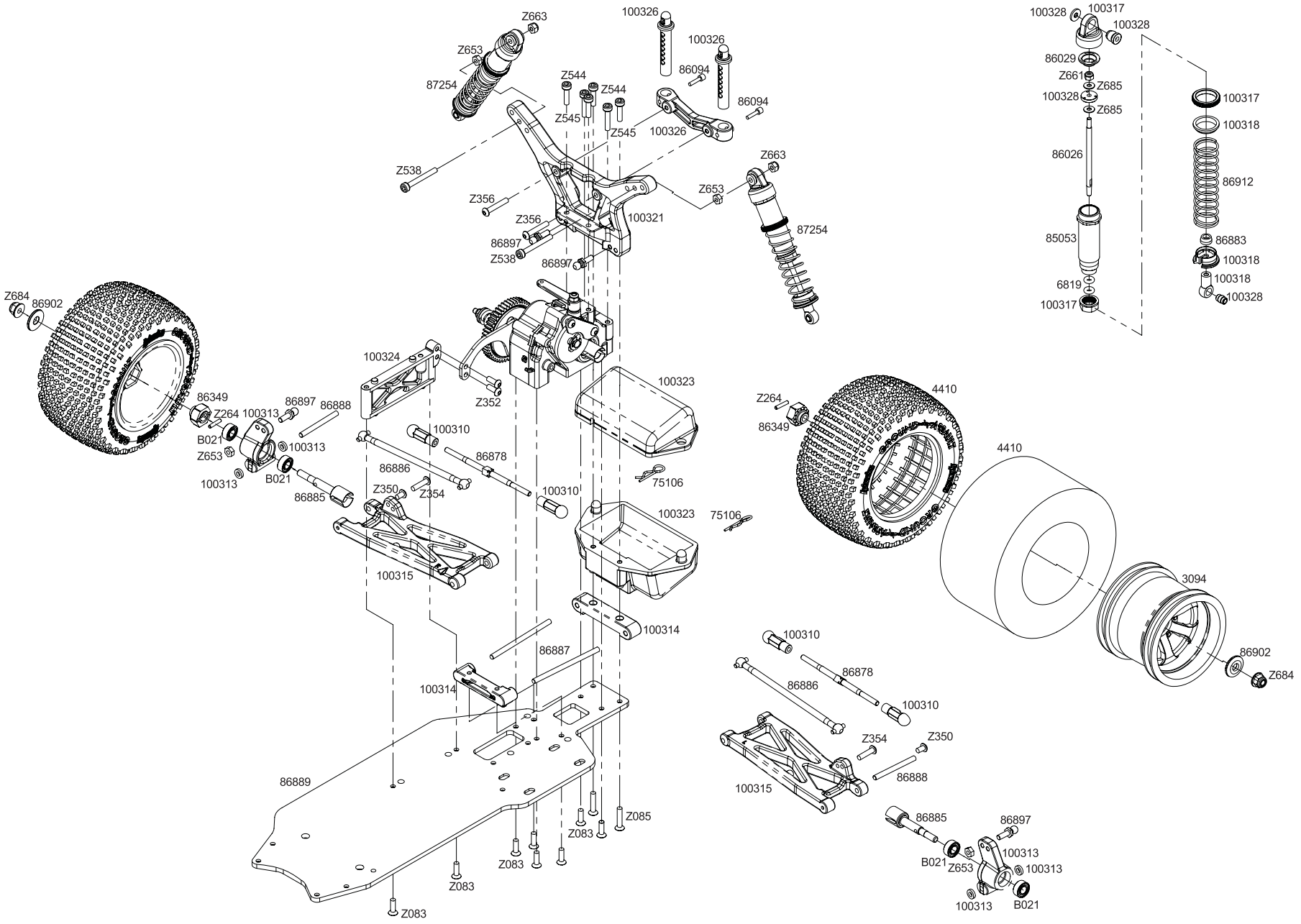
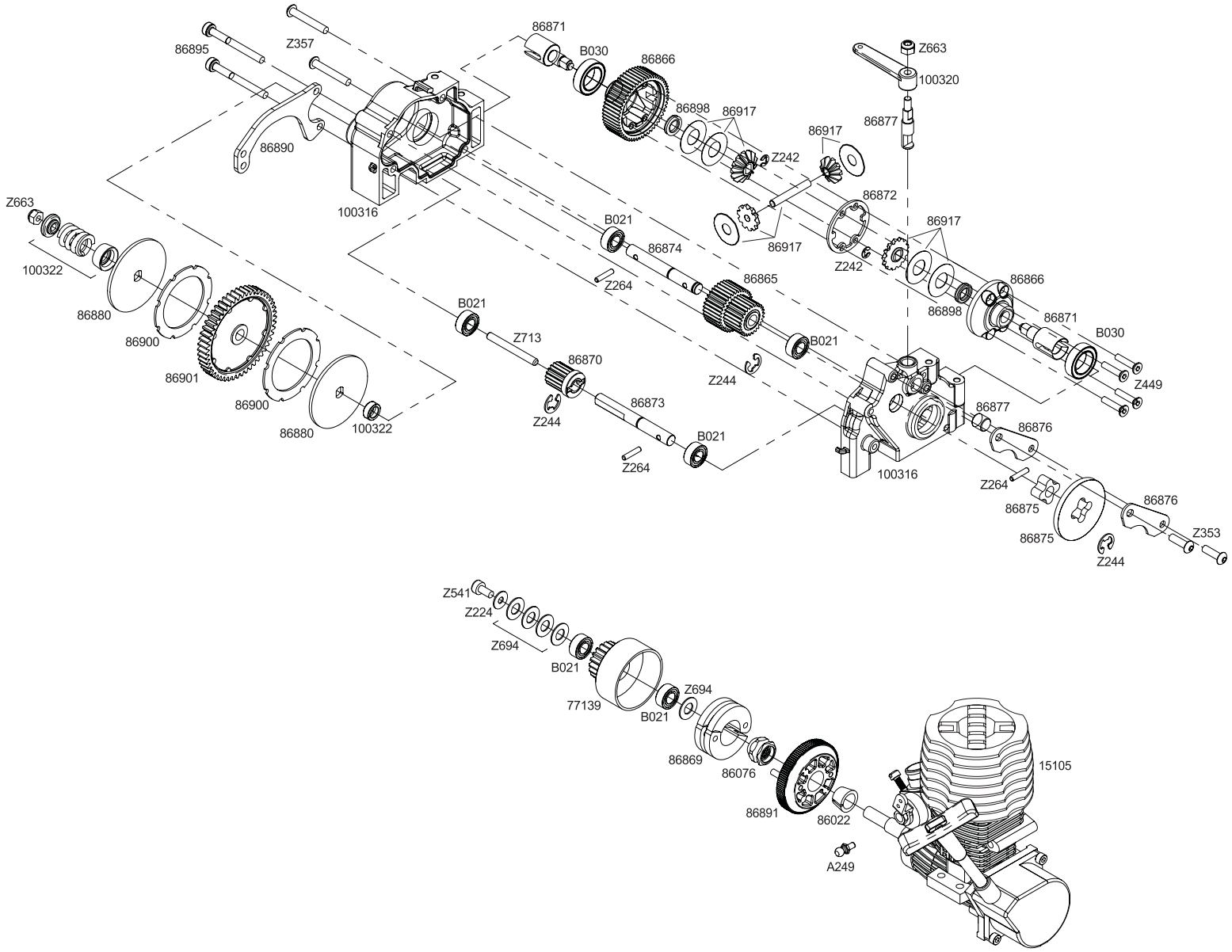
Transmission Assembly / Montage de la transmission / Zusammenbau des Antriebs / 駆動系展開図